TRAU LDA10-222

Robusto y económico soporte construido en aluminio, con placa de anclaje en acero y adornos estéticos en plástico.

Este soporte permite la máxima movilidad para monitores y televisores pequeños.

Soporte inclinable hasta 12º, un perfil fino de 46 mm, una extensión de brazo hasta 420 mm y soporta fácilmente monitores hasta 30 Kg, VESA estándar hasta un máximo de 200 x 200 mm, pensado para la mayoría de monitores del mercado.

PATENT

- Especificaciones
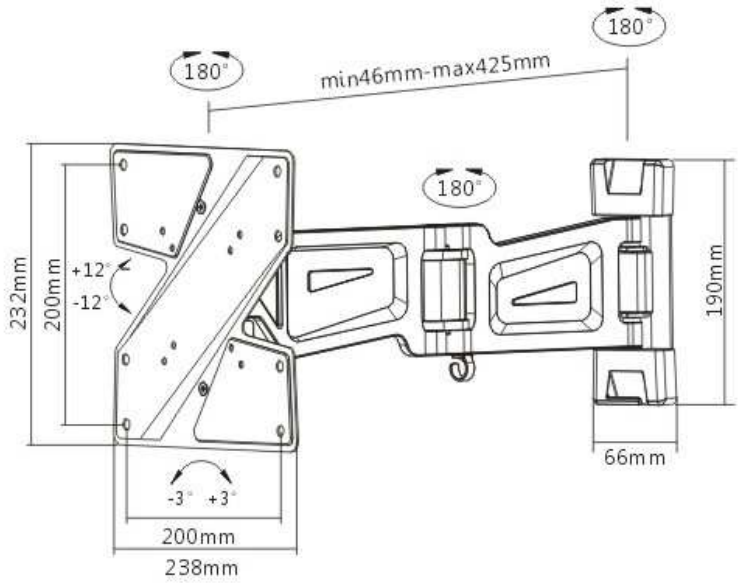
Tipo	
	Soporte de pared 3D para monitores LCD o LED
Tamaño de monitor recomendado	
	24” a 37”
Carga máxima del soporte	
	Máximo 30 Kg
Tamaño máximo de VESA	
	200 x 200 mm (disponible 75x75, 100x100, 200x100, 200x200 mm)
Inclinación	
	+- 12º
Ajuste de nivel	
	+-3º
Longitud de brazo extendido	
	425 mm
Color	
	Negro
Material	
	Acero, aluminio, plástico